ТАМОЖЕННЫЙ СОЮЗ

ОДОБРЕНИЕ ТИПА ТРАНСПОРТНОГО СРЕДСТВА

№ **ТС RU E-RU.MT15.00619**

Срок действия с **08 апреля 2022 г.** по **—**

ОРГАН ПО СЕРТИФИКАЦИИ

"Центр сертификации продукции строительного, дорожного и коммунального машиностроения"
Фонда "Сертификация коммунальных машин" (ОС ЦС "СКМ")
юридический адрес: 192148, Россия, г. Санкт-Петербург, ул Седова, д. 13, литер А, пом. 14-Н, ком. 48-51, 59-62; фактический адрес: 192148, Россия, г. Санкт-Петербург, ул Седова, д. 13, литер А, пом. 14-Н, ком. 48-51, 59-62;
тел.: +7 8124124305 / факс: +7 8124127947;
электронная почта: info@fondskm.ru; аттестат аккредитации № RA.RU.11MT15

ТРАНСПОРТНЫЕ СРЕДСТВА

МАРКА	ССТ
КОММЕРЧЕСКОЕ НАИМЕНОВАНИЕ	грузовые прицепы ССТ-7134-5К, грузовые прицепы ССТ-7134-10, грузовые прицепы ССТ-7134-11, грузовые прицепы ССТ-7134-16, грузовые прицепы ССТ-7134-17, грузовые прицепы ССТ-7134-19, грузовые прицепы ССТ-7134-20, грузовые прицепы ССТ-7134-24, грузовые прицепы ССТ-7134-27, грузовые прицепы ССТ-7134-30, грузовые прицепы ССТ-7134-35, грузовые прицепы ССТ-7134-61, грузовые прицепы ССТ-7134-65
ТИП	7134
МОДИФИКАЦИИ	7134-5К, 7134-10, 7134-11, 7134-16, 7134-17, 7134-19, 7134-20, 7134-24, 7134-27, 7134-30, 7134-35, 7134-61, 7134-65
КАТЕГОРИЯ	O_1
ЭКОЛОГИЧЕСКИЙ КЛАСС	—
ЗАЯВИТЕЛЬ И ЕГО АДРЕС	Общество с ограниченной ответственностью "Торговый дом "СаранскСпецТехника", ОГРН 1081326001680, юридический и фактический адрес: 430030, Республика Мордовия, город Саранск, улица Строительная, дом 11, этаж 2, Российская Федерация, тел.: +7 (8342) 380427, факс: —, электронная почта: info@sstrm.ru
ИЗГОТОВИТЕЛЬ И ЕГО АДРЕС	Общество с ограниченной ответственностью "Торговый дом "СаранскСпецТехника", юридический и фактический адрес: 430030, Республика Мордовия, город Саранск, улица Строительная, дом 11, этаж 2, Российская Федерация
ПРЕДСТАВИТЕЛЬ ИЗГОТОВИТЕЛЯ И ЕГО АДРЕС	—
СБОРОЧНЫЙ ЗАВОД И ЕГО АДРЕС	430030, Республика Мордовия, город Саранск, улица Строительная, дом 11, Российская Федерация
ПОСТАВЩИК СБОРОЧНЫХ КОМПЛЕКТОВ И ЕГО АДРЕС	—

соответствуют требованиям технического регламента Таможенного союза "О безопасности колесных транспортных средств".

Действие данного ОДОБРЕНИЯ ТИПА ТРАНСПОРТНОГО СРЕДСТВА распространяется на партию транспортных средств в количестве 150 (сто пятьдесят) шт. с идентификационными номерами (VIN) **с Z027134???0000001 по Z027134???0000150.**

Данное ОДОБРЕНИЕ ТИПА ТРАНСПОРТНОГО СРЕДСТВА без приложений недействительно.
Приложение № 1. Общие характеристики транспортного средства
Приложение № 2. Перечень документов, явившихся основанием для оформления ОДОБРЕНИЯ ТИПА ТРАНСПОРТНОГО СРЕДСТВА
Приложение № 3. Описание маркировки транспортного средства
Приложение № 4. Общий вид транспортного средства на четырех страницах

ДОПОЛНИТЕЛЬНАЯ ИНФОРМАЦИЯ

Транспортные средства не предназначены для перевозки опасных грузов

Руководитель органа по сертификации **А.В. КОМАРОВ**
инициалы, фамилия

Дата оформления « 07 » апреля 2022 г.

ОДОБРЕНИЕ ТИПА ТРАНСПОРТНОГО СРЕДСТВА УТВЕРЖДЕНО.
Внесена запись в реестр за № ТС RU E-RU.MT15.00619 от « 08 » апреля 2022 г.

Руководитель (заместитель Руководителя) **РОССТАНДАРТА** **А.П. Шалаев**
наименование уполномоченного органа государственного управления — инициалы, фамилия

СВЕДЕНИЯ О СЕРТИФИКАТЕ ЭП

Сертификат: 5B0617F2000000016A48
Кому выдан: КОМАРОВ АЛЕКСАНДР ВЛАДИМИРОВИЧ
Действителен: с 15.12.2021 до 15.12.2022

Подлинник электронного документа, подписанного ЭП, хранится в системе электронного документооборота Федерального агентства по техническому регулированию и метрологии

СВЕДЕНИЯ О СЕРТИФИКАТЕ ЭП

Сертификат: 02A929B5000BAEF7814AB38FF70B046437
Кому выдан: Шалаев Антон Павлович
Действителен: с 27.12.2021 до 27.12.2022

ОБЩИЕ ХАРАКТЕРИСТИКИ ТРАНСПОРТНОГО СРЕДСТВА

для модификаций	**7134-10, 7134-11, 7134-16, 7134-19, 7134-20, 7134-24, 7134-27, 7134-30, 7134-35, 7134-61, 7134-65**	**7134-17**
Количество осей/колес	2 / 4	
Исполнение загрузочного пространства	бортовая платформа	фургон с задними и /или боковыми дверями, вентиляционными клапанами. Форма исполнения прямоугольная или каплевидная
Назначение	—	

для модификаций	**7134-5К**
Количество осей/колес	2 / 4
Исполнение загрузочного пространства	платформа с ложементами для перевозки маломерных судов
Назначение	для перевозки маломерных судов

для модификаций	**7134-10**	**7134-11**	**7134-16**	**7134-17**
Габаритные размеры, мм				
– длина	4510	4995	4045	4045…4510
– ширина	1877…2022			
– высота	888…2400			2400
База, мм	738			
Колея колес 1-ой / 2-ой оси, мм	1704…1849 / 1704…1849			

для модификаций	**7134-19**	**7134-20**	**7134-24**	**7134-27**
Габаритные размеры, мм				
– длина	4865	4060	4785	4985
– ширина	1877…2022	1988	1998	
– высота	888…2400	970…2500		
База, мм	738			
Колея колес 1-ой / 2-ой оси, мм	1704…1849 / 1704…1849	1541 / 1541		

для модификаций	**7134-30**	**7134-35**	**7134-5К**	**7134-61**
Габаритные размеры, мм				
– длина	4550	5135	6600	4980
– ширина	2212…2425		1877…2022	2303
– высота	970…2500		1190	888…2400
База, мм	738			
Колея колес 1-ой / 2-ой оси, мм	1705…1849 / 1705…1849		1704…1849 / 1704…1849	2135 / 2135

для модификаций	**7134-65**
Габаритные размеры, мм	
– длина	6757
– ширина	2303
– высота	888…2400

Приложение № 1

для модификаций	**7134-65**
База, мм	738
Колея колес 1-ой / 2-ой оси, мм	2135 / 2135

для модификаций	**7134-10**	**7134-11**	**7134-16**	**7134-17, 7134-35**
Масса транспортного средства в снаряженном состоянии, кг	310	333	290	480
Технически допустимая максимальная масса транспортного средства, кг	745			
Технически допустимая максимальная масса, приходящаяся на каждую из осей транспортного средства, начиная с передней оси, кг				
– на 1-ую ось	372.5			
– на 2-ую ось	372.5			

для модификаций	**7134-19**	**7134-5К, 7134-20**	**7134-24**	**7134-27**
Масса транспортного средства в снаряженном состоянии, кг	320	350	435	475
Технически допустимая максимальная масса транспортного средства, кг	745			
Технически допустимая максимальная масса, приходящаяся на каждую из осей транспортного средства, начиная с передней оси, кг				
– на 1-ую ось	372.5			
– на 2-ую ось	372.5			

для модификаций	**7134-30**	**7134-61**	**7134-65**
Масса транспортного средства в снаряженном состоянии, кг	440	380	450
Технически допустимая максимальная масса транспортного средства, кг	745		
Технически допустимая максимальная масса, приходящаяся на каждую из осей транспортного средства, начиная с передней оси, кг			
– на 1-ую ось	372.5		
– на 2-ую ось	372.5		

Подвеска (описание)	зависимая, рессорная, с гидравлическими телескопическими

Приложение № 1

Подвеска (описание) (продолжение)	амортизаторами, резино-жгутовая

Тормозные системы	
Рабочая (описание)	инерционного типа с механическим приводом на колеса, колесные тормозные механизмы барабанного типа или дисковые
Запасная (описание)	механический привод посредством тросика безопасности на рычаг стояночной системы при обрыве тягово-сцепного устройства
Стояночная (описание)	механический ручной привод

Шины	обозначение размера	индекс несущей способности для максимально допустимой нагрузки	обозначение категории скорости
	165/70 R13	79	N
	175/70 R13	82	Q
	195/65 R15	91	H

для модификаций	**7134-10, 7134-11, 7134-16, 7134-19**	**7134-17**
Оборудование транспортного средства	механизм тормоза наката по заказу: дуги, тент, жесткая крышка, надставные борта, передняя опора, задняя опора, запасное колесо, аппарели, борт – аппарель, таль с кронштейном крепления	механизм тормоза наката по заказу: передняя опора, задняя опора, запасное колесо, аппарели, борт-аппарелей, встроенная мебель, кондиционер и (или) холодильное оборудование

для модификаций	**7134-20, 7134-24, 7134-27**	**7134-30, 7134-35**
Оборудование транспортного средства	механизм тормоза наката по заказу: дуги, тент, передняя опора, задняя опора, запасное колесо, таль с кронштейном крепления, аппарели, борт-аппарель	механизм тормоза наката по заказу: дуги, тент, передняя и задняя опора, запасное колесо, таль с кронштейном крепления, аппарели, борт - аппарель

для модификаций	**7134-5К**	**7134-61, 7134-65**

Приложение № 1

Оборудование транспортного средства	механизм тормоза наката по заказу: передняя и задняя опора, запасное колесо, аппарели, таль с кронштейном крепления	механизм тормоза наката

Руководитель органа по сертификации **А.В. КОМАРОВ**

инициалы, фамилия

СВЕДЕНИЯ О СЕРТИФИКАТЕ ЭП

Сертификат: 5B0617F2000000016A48
Кому выдан: КОМАРОВ АЛЕКСАНДР ВЛАДИМИРОВИЧ
Действителен: с 15.12.2021 до 15.12.2022

Перечень документов, явившихся основанием для оформления
ОДОБРЕНИЯ ТИПА ТРАНСПОРТНОГО СРЕДСТВА

Элементы объектов технического регулирования, в отношении которых установлены требования безопасности	Наименование и происхождение документа, подтверждающего соответствие	Номер документа и дата выпуска
1	2	3
Кондиционеры и холодильное оборудование, пункт 12 ТР ТС 018/2011	Декларация о соответствии, "Торговый дом "СаранскСпецТехника", Российская Федерация	ЕАЭС N RU Д-RU.PA02.B.32119/22 с 10.03.2022 по 08.03.2026
Интерфейс, пункт 15 ТР ТС 018/2011	—"—	—"—
Световозвращатели, Правила ООН № 3-02	Сертификат соответствия, Орган по сертификации продукции автомобилестроения Ассоциации "Научно-технический центр "РЕСПЕКТ", РОСС RU.0001.11МТ30, Российская Федерация	ЕАЭС RU C-PL.MT30.B.00240/21 с 27.01.2021 по 26.01.2025
Устройства для освещения заднего регистрационного знака, Правила ООН № 4-00	—"—	—"—
	Сертификат соответствия, Орган по сертификации "СЕРТЭТ" Общества с ограниченной ответственностью "Научно-технический центр "Автоэлектроника", RA.RU.11ИШ01, Российская Федерация	ЕАЭС RU C-RU.ИШ01.B.00083/20 с 07.02.2020 по 06.02.2024
Указатели поворота, Правила ООН № 6-01	Сертификат соответствия, Орган по сертификации продукции автомобилестроения Ассоциации "Научно-технический центр "РЕСПЕКТ", РОСС RU.0001.11МТ30, Российская Федерация	ЕАЭС RU C-PL.MT30.B.00240/21 с 27.01.2021 по 26.01.2025
	Сертификат соответствия, Орган по сертификации "СЕРТЭТ" Общества с ограниченной ответственностью "Научно-технический центр "Автоэлектроника", RA.RU.11ИШ01, Российская Федерация	ЕАЭС RU C-RU.ИШ01.B.00125/20 с 10.07.2020 по 09.07.2024

Приложение № 2

1	2	3
Габаритные огни, сигналы торможения, Правила ООН № 7-02	Сертификат соответствия, Орган по сертификации продукции автомобилестроения Ассоциации "Научно-технический центр "РЕСПЕКТ", РОСС RU.0001.11МТ30, Российская Федерация	ЕАЭС RU C-PL.MT30.B.00240/21 с 27.01.2021 по 26.01.2025
	Сертификат соответствия, Орган по сертификации "СЕРТЭТ" Общества с ограниченной ответственностью "Научно-технический центр "Автоэлектроника", RA.RU.11ИШ01, Российская Федерация	ЕАЭС RU C-RU.ИШ01.B.00125/20 с 10.07.2020 по 09.07.2024
Эффективность тормозных систем, Правила ООН № 13-11	Декларация о соответствии, "Торговый дом "СаранскСпецТехника", Российская Федерация	ЕАЭС N RU Д-RU.PA02.B.32165/22 с 10.03.2022 по 08.03.2026
Оснащение шинами*, Правила ООН № 30-02	Сертификат соответствия, Орган по сертификации пневматических шин Автономной некоммерческой организации "Шинтест", РОСС RU.0001.11НХ27, Российская Федерация	ЕАЭС RU C-RU.HX27.B.00401/19 с 29.07.2019 по 28.07.2023 ЕАЭС RU C-RU.HX27.B.01108/20 с 19.03.2020 по 18.03.2024 ЕАЭС RU C-RU.HX27.B.01663/20 с 25.06.2020 по 24.06.2024
Задние противотуманные огни, Правила ООН № 38-00	Сертификат соответствия, Орган по сертификации продукции автомобилестроения Ассоциации "Научно-технический центр "РЕСПЕКТ", РОСС RU.0001.11МТ30, Российская Федерация	ЕАЭС RU C-PL.MT30.B.00240/21 с 27.01.2021 по 26.01.2025
	Сертификат соответствия, Орган по сертификации "СЕРТЭТ" Общества с ограниченной ответственностью "Научно-технический центр "Автоэлектроника", RA.RU.11ИШ01, Российская Федерация	ЕАЭС RU C-RU.ИШ01.B.00087/20 с 17.02.2020 по 16.02.2024
Оснащение устройствами освещения и световой сигнализации, Правила ООН № 48-04	Декларация о соответствии, "Торговый дом "СаранскСпецТехника", Российская Федерация	ЕАЭС N RU Д-RU.PA02.B.32215/22 с 10.03.2022 по 08.03.2026
Оснащение сцепными устройствами, Правила ООН № 55-01	Сертификат соответствия, Орган по сертификации продукции и услуг республиканского унитарного предприятия "Белорусский государственный институт метрологии", BY/112 003.02, Республика Беларусь	ЕАЭС BY/112 02.01. 003 17619 с 04.12.2019 по 03.12.2023

Приложение № 2

1	2	3
Оснащение сцепными устройствами, Правила ООН № 55-01 (продолжение)	Декларация о соответствии, "Торговый дом "СаранскСпецТехника", Российская Федерация	ЕАЭС N RU Д-RU.PA02.B.32266/22 с 10.03.2022 по 08.03.2026
	Сертификат соответствия, Орган по сертификации Общества с ограниченной ответственностью "СТАНДАРТМАШТЕСТ", RA.RU.10АД50, Российская Федерация	ЕАЭС RU C-DE.АД50.B.00983/19 с 19.07.2019 по 18.07.2023
	Сертификат соответствия, Орган по сертификации продукции "М-ФОНД" Общества с ограниченной ответственностью "Агентство по экспертизе и испытаниям продукции", RA.RU.11АБ58, Российская Федерация	ЕАЭС RU C-HU.АБ58.B.01631/20 с 28.09.2020 по 27.09.2024 ЕАЭС RU C-HU.АБ58.B.01640/20 с 30.09.2020 по 27.09.2024 ЕАЭС RU C-HU.АБ58.B.01722/20 с 23.10.2020 по 27.09.2024
Боковые габаритные фонари, Правила ООН № 91-00	Сертификат соответствия, Орган по сертификации продукции автомобилестроения Ассоциации "Научно-технический центр "РЕСПЕКТ", РОСС RU.0001.11МТ30, Российская Федерация	ЕАЭС RU C-PL.MT30.B.00240/21 с 27.01.2021 по 26.01.2025
Уровень шума от качения шин*, Правила ООН № 117-02, стадия 2	Сертификат соответствия, Орган по сертификации пневматических шин Автономной некоммерческой организации "Шинтест", РОСС RU.0001.11НХ27, Российская Федерация	ЕАЭС RU C-RU.HX27.B.00401/19 с 29.07.2019 по 28.07.2023 ЕАЭС RU C-RU.HX27.B.01108/20 с 19.03.2020 по 18.03.2024 ЕАЭС RU C-RU.HX27.B.01663/20 с 25.06.2020 по 24.06.2024
Сопротивление качению шин*, Правила ООН № 117-02, стадия 2	—"—	—"—
Сцепление шин на мокром покрытии*, Правила ООН № 117-02	—"—	—"—
Устойчивость, пункт 4 приложения № 3 к ТР ТС 018/2011	Декларация о соответствии, "Торговый дом "СаранскСпецТехника", Российская Федерация	ЕАЭС N RU Д-RU.PA02.B.32322/22 с 10.03.2022 по 08.03.2026
Защита от разбрызгивания из-под колес, пункт 9 приложения № 3 к ТР ТС 018/2011	—"—	ЕАЭС N RU Д-RU.PA02.B.32346/22 с 10.03.2022 по 08.03.2026
Весовые ограничения, действующие в отношении транспортных средств, пункт 14 приложения № 3 к ТР ТС 018/2011	—"—	ЕАЭС N RU Д-RU.PA02.B.32372/22 с 10.03.2022 по 08.03.2026

Приложение № 2

1	2	3
Маркировка и возможность идентификации, приложение № 7 к ТР ТС 018/2011	Декларация о соответствии, "Торговый дом "СаранскСпецТехника", Российская Федерация	ЕАЭС N RU Д-RU.PA02.B.32119/22 с 10.03.2022 по 08.03.2026

* Допускается установка шин, соответствующих критериям размерности, минимально допустимого индекса нагрузки и минимальной скоростной категории и имеющих иные подтверждающие соответствие документы (при наличии на шинах маркировки по Правилам ООН № 30 или 54, а также по Правилам ООН № 117 при условии представления в орган по сертификации информации об указанной маркировке).

Руководитель органа по сертификации **А.В. КОМАРОВ**

инициалы, фамилия

СВЕДЕНИЯ О СЕРТИФИКАТЕ ЭП

Сертификат: 5B0617F2000000016A48
Кому выдан: КОМАРОВ АЛЕКСАНДР ВЛАДИМИРОВИЧ
Действителен: с 15.12.2021 до 15.12.2022

ОПИСАНИЕ МАРКИРОВКИ ТРАНСПОРТНОГО СРЕДСТВА

1. Место расположения и форма единого знака обращения на рынке государств – членов Таможенного союза:
   На табличке изготовителя.
   Единый знак обращения на рынке государств – членов Таможенного союза наносится в соответствии с Решением Комиссии Таможенного союза от 15 июля 2011 г. №711.
2. Место расположения таблички изготовителя:
   На правом лонжероне рамы, в передней части.
3. Место расположения идентификационного номера:
3.1. На правом лонжероне рамы, в передней части.
3.2. На табличке изготовителя.
4. Структура и содержание идентификационного номера (номеров) транспортных средств:

1	2	3	4	5	6	7	8	9	10	11	12	13	14	15	16	17
Z	0	2	7	1	3	4	?	?	?	?	?	?	?	?	?	?

поз. 1 - 3: международный идентификационный код изготовителя (WMI) :
Z02 - Общество с ограниченной ответственностью "Торговый дом "СаранскСпецТехника".

поз. 4 - 9: Обозначение модификации транспортного средства:
713410 - грузовой прицеп ССТ-7134-10;
713411 - грузовой прицеп ССТ-7134-11;
713416 - грузовой прицеп ССТ-7134-16;
713417 - грузовой прицеп ССТ-7134-17;
713419 - грузовой прицеп ССТ-7134-19;
713420 - грузовой прицеп ССТ-7134-20;
713424 - грузовой прицеп ССТ-7134-24;
713427 - грузовой прицеп ССТ-7134-27;
713430 - грузовой прицеп ССТ-7134-30;
713435 - грузовой прицеп ССТ-7134-35;
71345К - грузовой прицеп ССТ-7134-5К;
713461 - грузовой прицеп ССТ-7134-61;
713465 - грузовой прицеп ССТ-7134-65.

поз. 10: год выпуска согласно таблице 1 Приложения № 7 к ТР ТС 018/2011:
?.

Приложение № 3

поз. 11 - 17: производственный номер транспортного средства:
???????.

Руководитель органа по сертификации **А.В. КОМАРОВ**
инициалы, фамилия

СВЕДЕНИЯ О СЕРТИФИКАТЕ ЭП

Сертификат: 5B0617F2000000016A48
Кому выдан: КОМАРОВ АЛЕКСАНДР ВЛАДИМИРОВИЧ
Действителен: с 15.12.2021 до 15.12.2022

ОБЩИЙ ВИД ТРАНСПОРТНОГО СРЕДСТВА
марка ССТ, тип 7134, модификация 7134-5К, коммерческое наименование грузовой прицеп ССТ-7134-5К

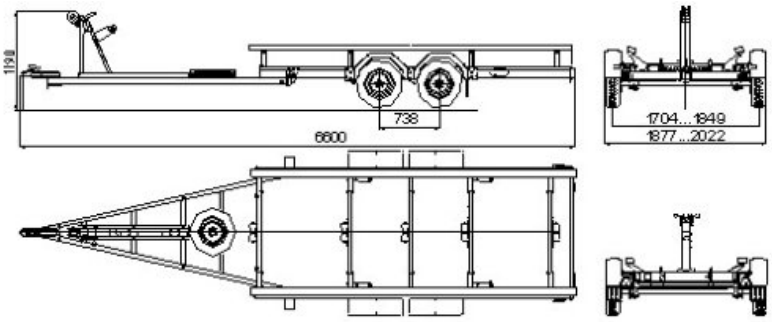

марка ССТ, тип 7134, модификация 7134-10,
коммерческое наименование грузовой прицеп ССТ-7134-10

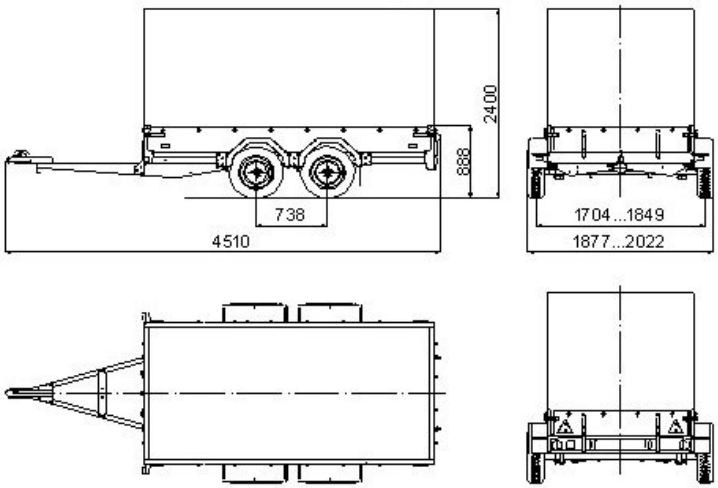

марка ССТ, тип 7134, модификация 7134-11,
коммерческое наименование грузовой прицеп ССТ-7134-11

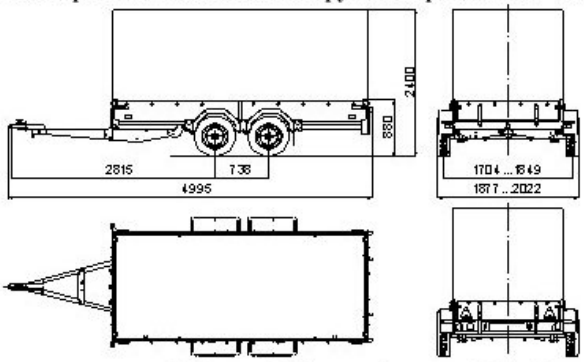

марка ССТ, тип 7134, модификация 7134-16,
коммерческое наименование грузовой прицеп ССТ-7134-16

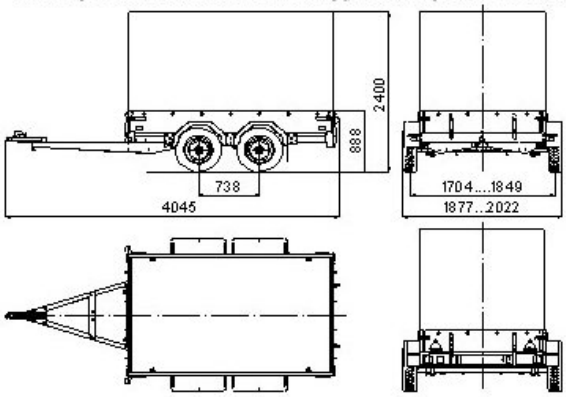

Приложение № 4

ОБЩИЙ ВИД ТРАНСПОРТНОГО СРЕДСТВА

марка ССТ, тип 7134, модификация 7134-17, коммерческое наименование грузовой прицеп ССТ-7134-17

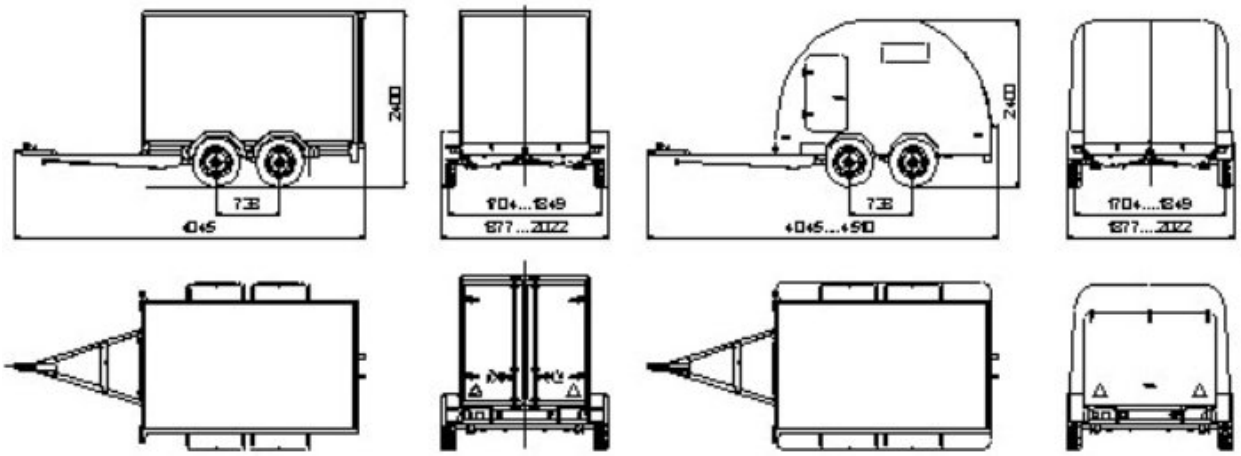

марка ССТ, тип 7134, модификация 7134-19,
коммерческое наименование грузовой прицеп ССТ-7134-19

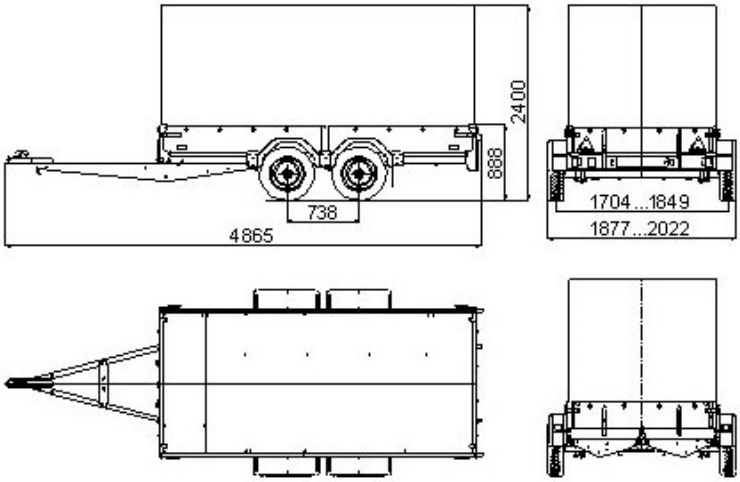

марка ССТ, тип 7134, модификация 7134-20,
коммерческое наименование грузовой прицеп ССТ-7134-20

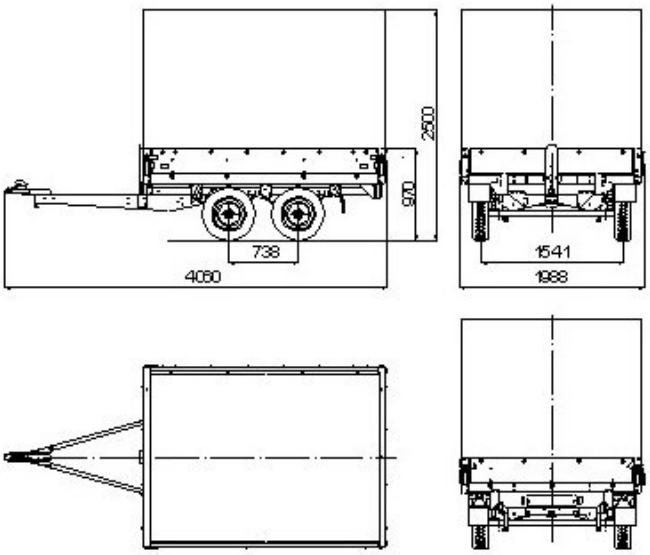

Приложение № 4

ОБЩИЙ ВИД ТРАНСПОРТНОГО СРЕДСТВА

марка ССТ, тип 7134, модификация 7134-24, коммерческое наименование грузовой прицеп ССТ-7134-24

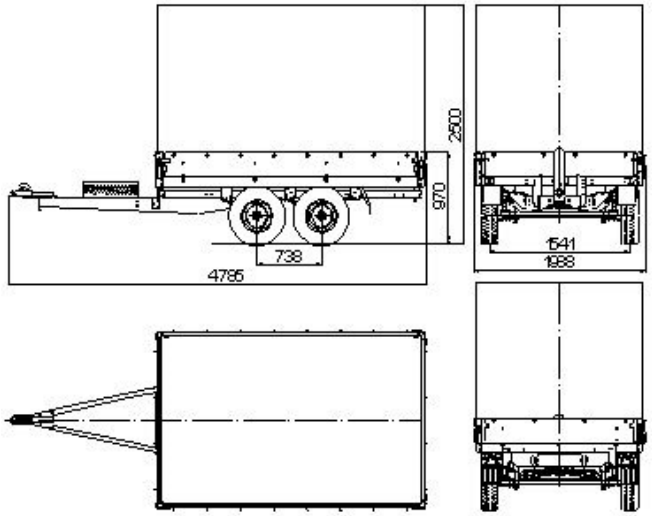

марка ССТ, тип 7134, модификация 7134-27, коммерческое наименование грузовой прицеп ССТ-7134-27

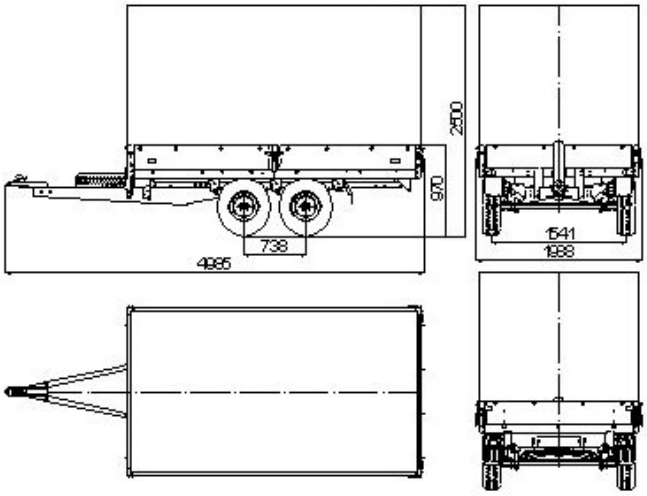

марка ССТ, тип 7134, модификация 7134-30, коммерческое наименование грузовой прицеп ССТ-7134-30

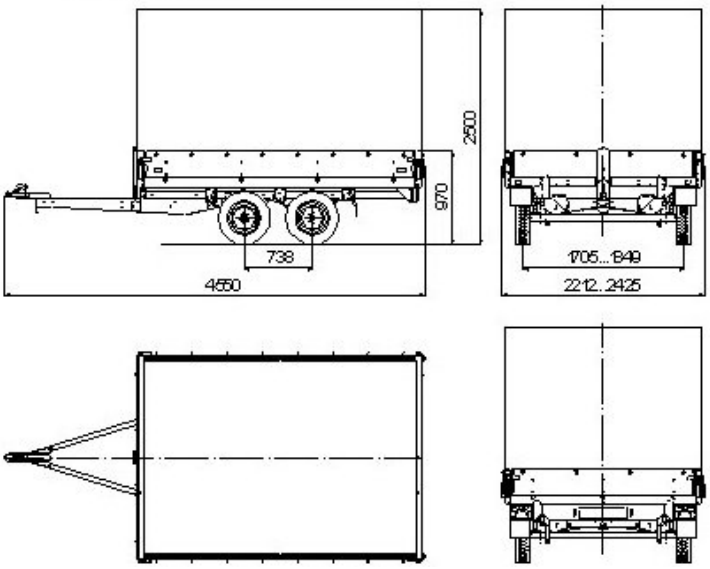

Приложение № 4

ОБЩИЙ ВИД ТРАНСПОРТНОГО СРЕДСТВА

марка ССТ, тип 7134, модификация 7134-35, коммерческое наименование грузовой прицеп ССТ-7134-35

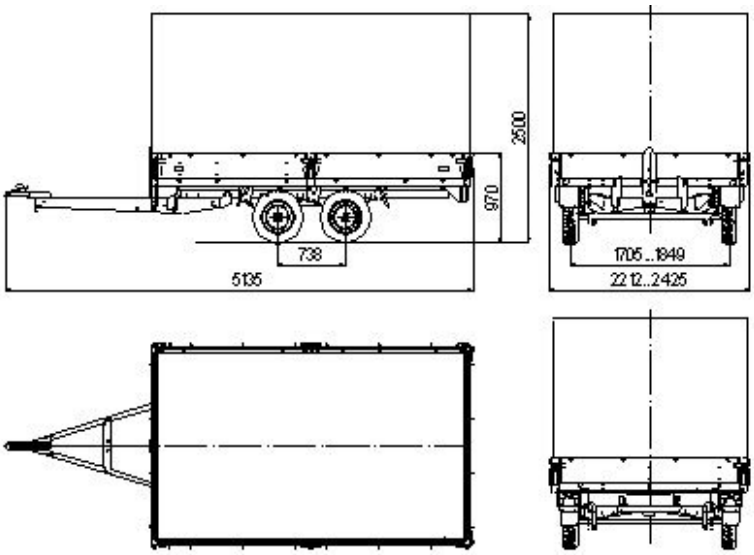

марка ССТ, тип 7134, модификация 7134-61, коммерческое наименование грузовой прицеп ССТ-7134-61

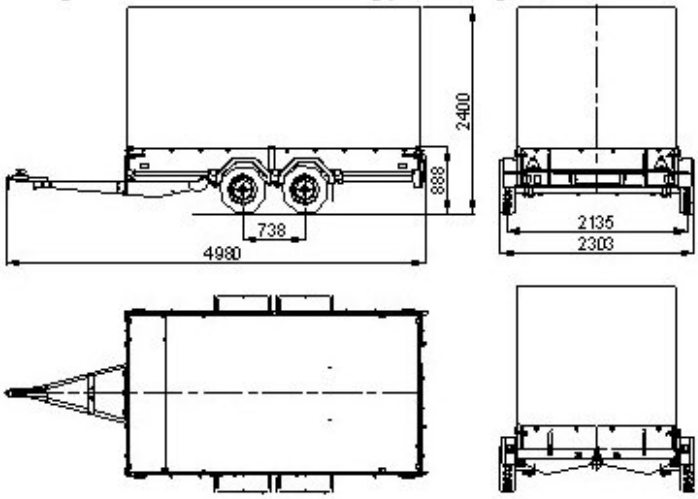
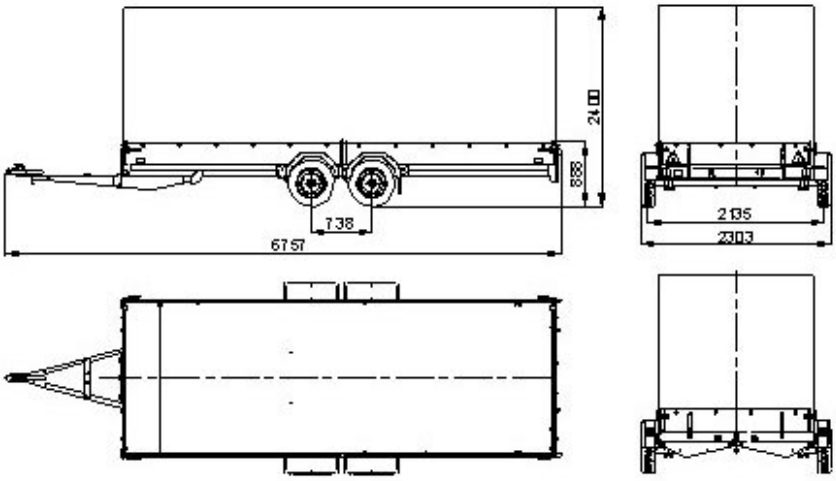
марка ССТ, тип 7134, модификация 7134-65, коммерческое наименование грузовой прицеп ССТ-7134-65